INSTRUCTIVO DE INSTALACIÓN

ESTRIBO UNIVERSAL

Lista de Partes

Item	Cant.	Código	Descripción	Torque Máx.
1	1 juego	-	Estribo	-
2	6 Pzas.	396804AA	Bracket U	-

Herramienta Requerida (No Incluida)

Cant.	Descripción
1	Llave 15mm
1	Dado 17mm
1	Matraca

Ilustración del Producto

1

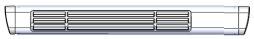

ó

2

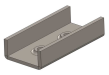

Instrucciones

1. Lea y comprenda perfectamente todas las instrucciones antes de comenzar la instalación. Si alguna de las partes listadas no se encuentra, no continúe con la instalación y llame a su distribuidor inmediatamente para obtener los componentes faltantes.
2. Para el cuidado y mantenimiento de este producto se recomienda mantenerlo limpio y no utilizar ceras abrasivas con el fin de proteger el acabado.
3. Una vez instalados los brackets **(se venden por separado),** el tiempo de instalación de este producto es de **15 min.**
4. Coloque los brackets U dentro del Running board y desplácelos para alinearlos con el bracket principal. **Ver ilustración 1.**
5. Coloque rondanas planas y de presión con los tornillos cabeza cuadrada. Esta tornillería va incluida dentro de los brackets **(que se venden por separado). Ver ilustración 1.**
6. Alinee el Running board y apriete la tornillería, usando una llave de 1/2".
NOTA: En algunos casos para cabinas regulares (estribos con una huella por lado), sólo se utilizan dos brackets U por lado.
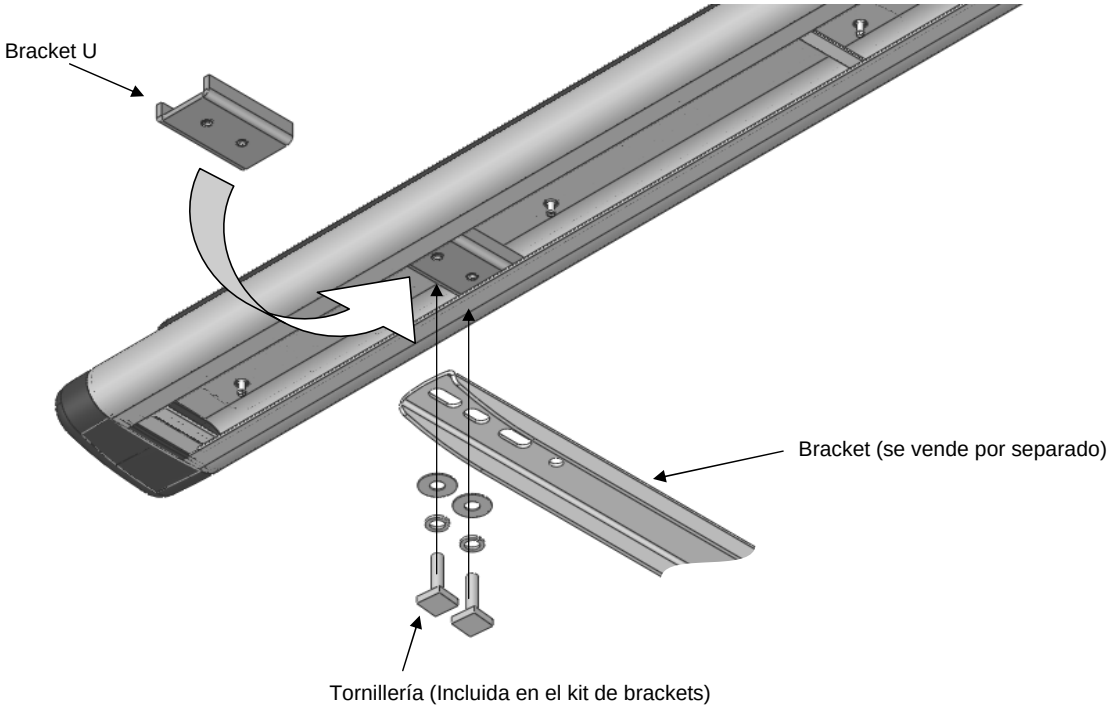
ILUSTRACIÓN 1.